NOVALUX
prolonga la luz del día

HALCÓN LED

SERIE EXTERIORES
PUNTA POSTE

ESPECIFICACIONES

Luminaria tipo reflector de alta potencia LED, modelo Halcón LED. Fabricado en inyección de aluminio con disipador de calor integrado, juntas selladas con grado de protección IP66. Cuenta con opción a distintas aperturas de haz de luz. Opera módulos de LED de alta eficiencia de 320W y 640W. Equipada con Drive multivoltaje 120-277VCA, 347-480VCA. Opción atenuable 0-10V. Supresor de picos de 10kV.

Para más opciones consulte a su representante NOVALUX®

INFORMACIÓN DE CÓDIGO

Ej. código de catálogo (HLL-III-8-32-LED-LV-S-1S-840)

Modelo
HLL Halcón LED

No. Módulos
8

Tecnología
LED

Montaje
PM Punta poste
S Sobreponer con orquilla

Opciones
840 80 CRI 4000K
850 80 CRI 5000K
857 80 CRI 5700K

Versión
III 517 x 193 x 650

Potencia
32 320W
64 640W

Voltaje
LV 120-277 VCA
HV 347-480 VCA

Apertura
1S NEMA 3 | 17.5 | 33.3
2S NEMA 3 | 21.9 | 40.2
3S NEMA 3 | 25.4 | 45.7
4S NEMA 4 | 36.0 | 64.4
5S NEMA 5 | 46.6 | 82.6

APLICACIONES

IP56

NOVALUX
GRUPO EYPO

DIMENSIONES

Versión	Dimensiones
	Largo x Ancho x Alto
HLL II	625 x 558 x 254

TABLETAS

Potencia	Lúmenes	Lm/W
320W	48,303 - 55,419	140 - 163
640W	80,572 - 92,929	117 - 139

Todas las dimensiones se muestran en milímetros (mm).

* Valores nominales promedio por tableta y óptica.

EJ. ILUSTRACIONES

HLL II

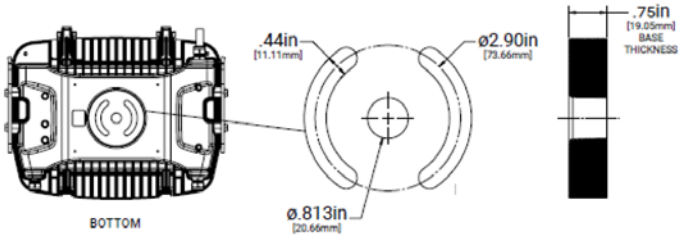

Montaje en horquilla

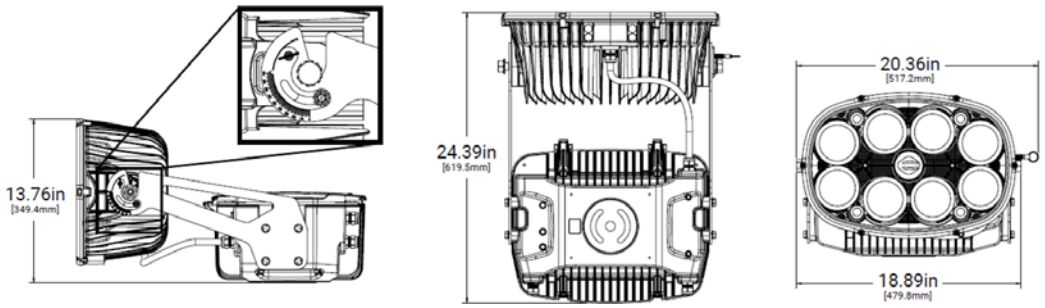
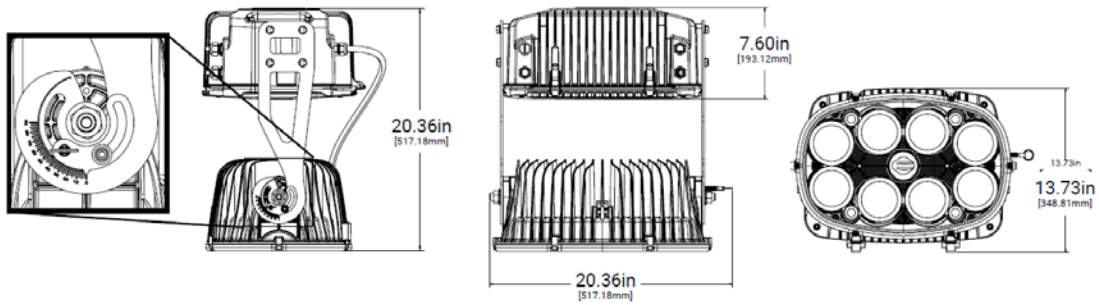
Montaje suspendido